AluLet LSCO

Ny ELEVATORLIFT med lukket elevatorstol og impulstryk !

For udendørs montering !

AluLet LSCO leveres med løftehøjde efter ønske op til 30 meter.
Kan monteres direkte oven på eksisterede jord nivau og behøver ikke grube.
Maskineri er integreret i skakttoppen, hvilket medfører, at separat maskinrum ikke er nødvendigt.
Elevatoren leveres med skakt i eloxceret aluminium, eller glasskakt med 10 mm sikkerhedsglas.
Elevatoren leveres med skaktdøre ensidigt eller tosidigt for gennemgang. Dørene kan leveres enten manuelle eller med elektriske døråbnere, dørene leveres standard som slagdøre med sikkerheds glas i hele dørfeltet.
Elevatoren er forsynet med en helt lukket elevatorstol med med elektrisk betjente foldedøre.
Elevatoren betjenes både i stol og ved ladesteder af elevator **impuls** tryk.

AluLet LSCO er bygget op omkring et dubleret rullekæde system, der er meget sikkert og stabilt.

AluLet LSCO leveres standard i natur eloxceret aluminium, der er modstands dygtig over for vejrlig.

AluLet LSCO er ***Typegodkendt*** ifølge Maskindirektivet og dermed CE -mærket. (Følger dermed Arbejdstilsynets bekendgørelse nr.612 af 25.juni 2008)

Tekniske data:

Max last:	400 kg, 5 personer
Løftehastighed:	0,15 m/s
Max løftehøjde:	30 m
Eltilslutning:	3 x 400 V, 16 amp.

Skaktmål	Stolmål	Betegnelse
1340 x 1615 mm	1100 x 1415 mm	LSCO-St. C
1340 x 1815 mm	1100 x 1615 mm	LSCO-St. H *
1340 x 2515 mm	1100 x 2315mm	LSCO-St. I **

*** AluLet LSCO-St H**
Effektiv stolmål med åben foldedør er 1100 x 1400 mm. Hvilket tilgodeser kravene i EN81-70 for type 2 elevator !

**** AluLet LSCO-St I**
Denne størrelse benyttes hvor der er krav til betjening af ambulance båre.

AluLet LSCO er Dansk produceret !

Tekniske specifikationer

Max. løftehøjde:	30 m
Max. last:	400 kg
Max. hastighed:	0.15 m/s
Motor effekt:	1.5 kW
Udvendig skaktmål:	Se skema !
Indvendig stolmål: *)	Se Skema !
Fri dørlysning:	800 mm
Grubbe dybde: (for niveaufri adgang)	70 mm
Grube længde og bredde:	Udvendigt skaktmål + 40 mm
Min. lofthøjde ved nedre ladested:	2150 mm
Min. lofthøjde ved øvre ladested:	2400 mm (2450 mm under montage).
Standard farve:	Natureloxceret aluminium.
Vægt af Elevatorlift incl. skakt:	800 kg + 200 kg x løftehøjde [m]
El-tilslutning:	3 x 400 V + J, Forsikret med 16amp.

Styresystemet er udført ved hjælp af ”BUS Interface” hvilket medfører enkel montage og nem mulighed for evt. fejltest.

Fejlstrømsafbryder: I eltavlen der forsyner liften, skal der være en PFI klasse A/B (300 mA) (3 faset frekvensomf., evt. ingen N) (anbefaling elektricitetsrådet).
(ikke med i HYDRO-CON A/S leverance)

Er Typegodkendt iht.: 2006/42/EF Maskindirektivet. (Cert. nr TI-10-MD-0411)

. **AluLet LSCO !**

Indbygning og placering:

AluLet LSCO kan kan monteres direkte oven på jordnivau, og der monteres så en lille rampe ved nedre dør, så nivaufri adgang etableres, eller også laves lille grube der er 70 mm dyb.(hvis der laves grube så skal denne afvandes).
Elevatorliften leveres standard med tovejs sikkerhedsalarm, der normalt skal tilsluttes alarmcentral.
Over øvre etagegulv skal der være en frihøjde på mindst 2400 mm. I standardudførelse er stolen udstyret med lys. Lyset tænder når betjeningsknapper aktiveres eller dør åbnes og indtil 2 minutter efter knapper er sluppet/deaktiveret og alle døre er lukkede. Evt. lys monteret i baldakin over døre (ekstraudstyr) lyser parallelt med lys i stolen. Lyset kan kobles til konstant.
El. forsyning til lift er ikke inkl. Der skal være en ledning til grube + 2 m til brug for montagen.
El. forsyning skal være 3 x 400V + J forsikret med 16 amp. Liften er forsynet med frekvensomformer.
Telefonkabel er ikke inkl. Der skal normalt være trukket telefonkabel frem, som skal benyttes til elevatoralarmen.

Betjening af AluLet LSCO:

AluLet LSCO betjenes med almindelige elevatortryk (impulstryk) fra både fra stol og ved ladestederne.
Kaldekontakter på ladestederne er placeret udvendig på dørkarmene modsat dørens hængsling. Der er ligeledes en lampe, der lyser, når Elevatoren er i brug, og ligeledes en lampe der lyser, når stolen er ved etagen.
Betjenings- og kaldekontakter kan evt. leveres som fjederbetjente nøglekald.
Elevator er udstyret med en betjeningsknap for hver etage, en trykkontakt for alarm, samt en rød kontakt for stop.

Skaktvæg:

Skaktvæggen kan standard leveres i 2 forskellige udførelser:
1) Lukker skakt bestående afspecial eloxcerede aluminiumsprofiler der er 250 mm høje.
2) Glasfelter med 10 mm sikkerhedsglas der er 1000 mm høje.

Før **AluLet LSCO** ordres:

Når man anskaffer sig en AluLet LSCO skal man være klar over, at der er krav om sikkerhedseftersyn.
Regler for disse findes på Arbejdstilsynets hjemmeside. www.at.dk, se specielt Arbejdstilsynets bekendtgørelse nr. 461 af 23. Maj 2016.
HYDRO-CON anbefaler som udgangspunkt kvartalsvis serviceeftersyn.

Opsætning af **AluLet LSCO**:

Det tager normalt 3-4 arb. dage at montere en AluLet LSCO (2 stop – Løftehøjde 3m), men montage-tiden er meget afhængig af løftehøjde samt forholdene omkring Elevatoren. Hvis der er tale om nybygning og større ombygninger, bør Elevatoren monteres i den sidste tredjedel af byggeperioden for at undgå ridser, støv, spåner, malerklatter m.m. både udvendigt på liften, men også i mekanikken.
Alle bygningsarbejder omkring Elevatoren, herunder også gulvfremføring, fugning/inddækning samt fremføring af hovedstrøm og telefonledning, er ikke indeholdt i elevatorentreprisen.

Ret til ændringer forbeholdes !

AluLet LSCO –Type C

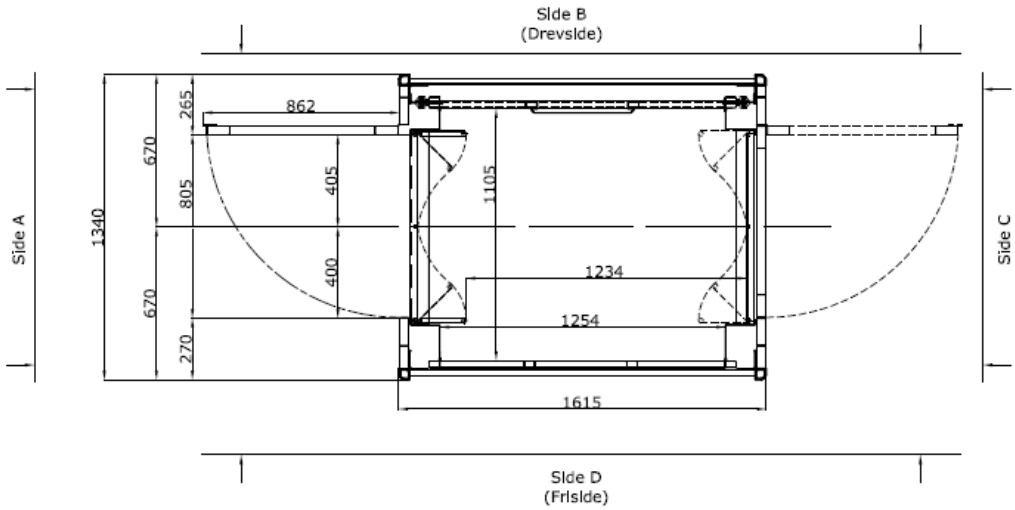

AluLet LSCO –Type H

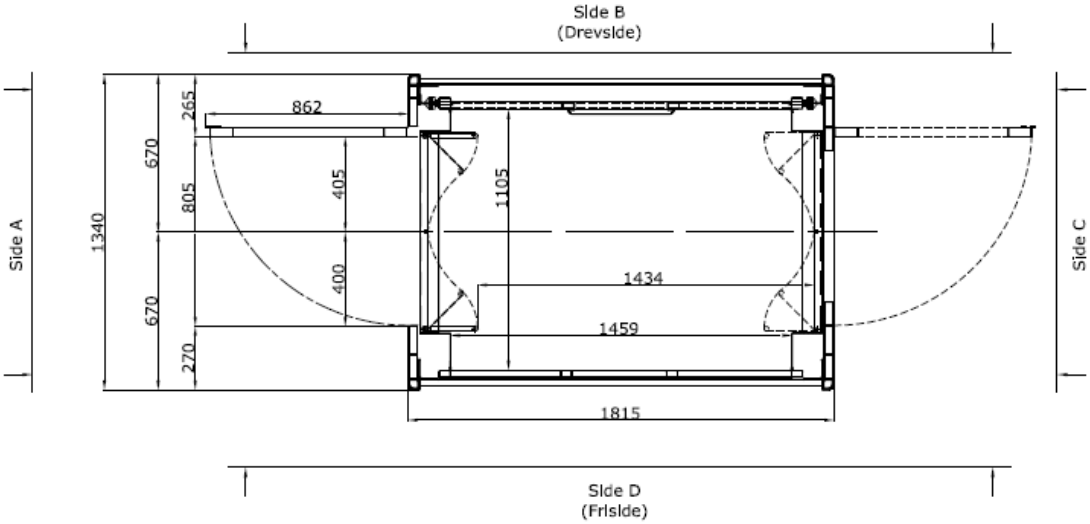

AluLet LSCO –Type I

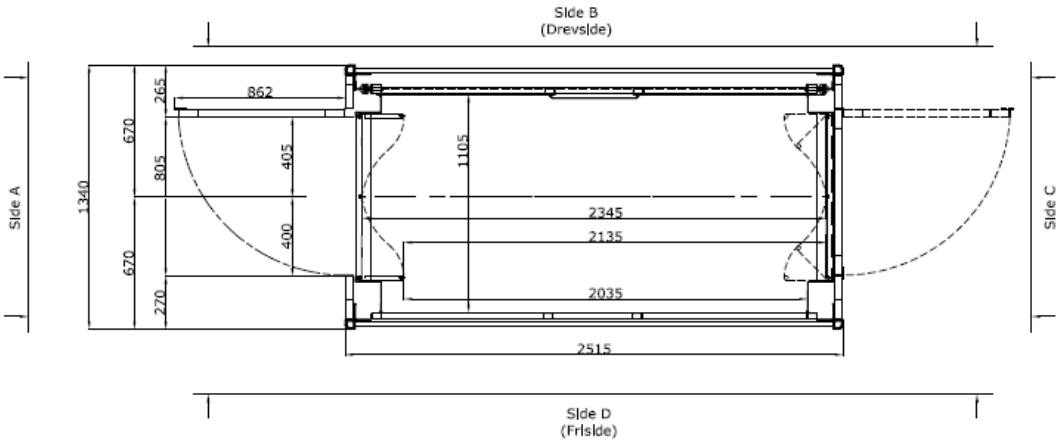

Lukket aluminium skakt !

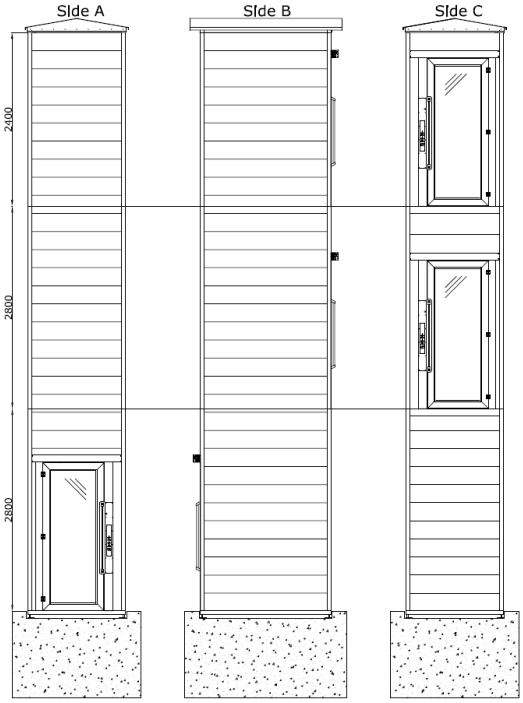
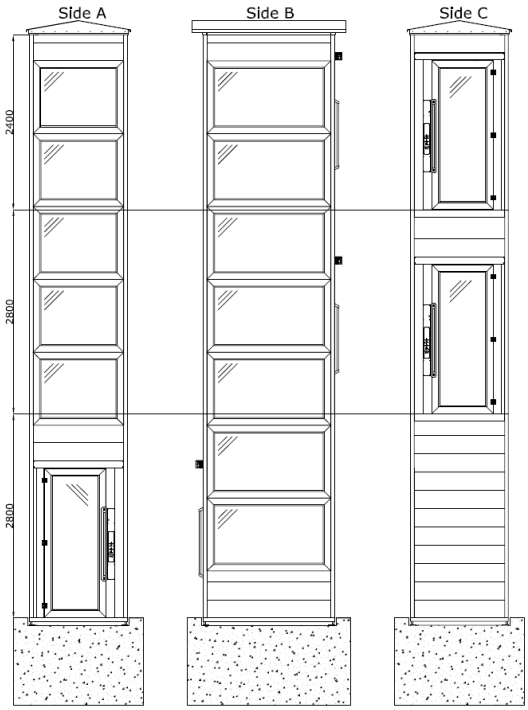
Glas skakt !